Juan de Dios Magdaleno

Aproximación analítica a la obra de Ivan Fedele: "Imaginary Skylines" para flauta y arpa.

Introducción

La obra "*Imaginary Skylines*" para flauta y arpa del compositor italiano Ivan Fedele, fue compuesta en 1990 y estrenada el 16 de Marzo de 1991 en el teatro Piamarta en Brescia, Italia. La primera ejecución fue llevada a cabo por el Gruppo Caronte con Stefania Maratti en la flauta y Elena Trovato en la arpa. La obra se encuentra publicada por Ediciones Suvini Zerboni – Milán.

En torno a la obra, el autor comenta lo siguiente:

Skyline es una expresión que hace referencia al contorno, a la silueta de un paisaje (con frecuencia hecho por el hombre, sin embargo, algunas veces natural) que se separa del cielo en el horizonte, normalmente durante el ocaso. De esta manera, tanto la flauta como el arpa siguen cursos lineales, perfiles que se cruzan sobre la base de una "línea de fuerza" que uno podría describir como diagonal. De hecho, el arpa en un principio asume un papel de relieve expresivo, ejecutando figuras con una fuerte connotación semántica. En contraste, la flauta tiene un carácter claramente puntuado. Los papeles entre ambos instrumentos se invierten poco a poco.

La forma de la composición es simétrica y se rige por una métrica tomada de la versificación del *Haiku* japonés y la poesía *Tanka*.

La macro-estructura formal

"Imaginary Skylines" presenta una macro-estructura simétrica del tipo:

A (compases 1-62) – B (comp. 63-225) – A' (comp. 226-267)

Cada sección se encuentra a su vez subdividida de la siguiente manera:

A (a a2 b) – B (a b a') – A' (a b a')

Además del intercambio de roles (tipo de material utilizado en la elaboración del gesto instrumental) producido en cada sección y/o subdivisión de la obra, los cambios estructurales durante el transcurso de la pieza son reforzados por el compositor a través del cambio de

tempos de una sección a otra. Así, podemos identificar la sucesión de tempos de la siguiente manera:

A { corchea = 100 durante toda la sección }.

B { a (corchea = 84) - b (corchea = 60) – a' (corchea = 90) }.

A' { corchea = 108 durante toda la sección }.

En la obra, podemos encontrar un planteamiento dialéctico entorno al uso de los materiales sonoros a través de los cuales el compositor elabora los gestos instrumentales mediante los cuales desarrolla el discurso musical. Principalmente, es posible hacer una clara distinción entre dos tipos de gestos instrumentales: el "lineal" y en contraparte, el "punteado".

Estos perfiles o gestos instrumentales, son intercambiados y transformados durante las diferentes secciones y/o sub-secciones de la obra, generando así, una dialéctica gestual sobre la cual la obra se desenvuelve en su totalidad.

Utilizando el símbolo ___ para representar el gesto lineal, y … para el gesto punteado, en la siguiente gráfica podemos visualizar el tipo de desarrollo que presenta cada instrumento durante el transcurso de la obra en cuanto al material utilizado en el perfil instrumental se refiere:

Sección:	A (a a2 b)	B (a)	(b)	(a)	A' (a b a')
Flauta:	.....	___..___	_____	.....__.....	_____
Arpa:	_____	…..__.....	.....	___....___	.....

La sección A

La primera sección de la obra esta comprendida entre los compases 1 – 62. Presenta una estructura interna a-a2-b, siendo a = 19 compases, a2 = repetición exacta de a y b = 24 compases.

Desde el inicio de esta sección los instrumentos adoptan un carácter que se mantendrá durante toda la sección. Así, la flauta tiene un carácter punteado (aspiraciones y *tongue rams*) y el arpa uno melódico.

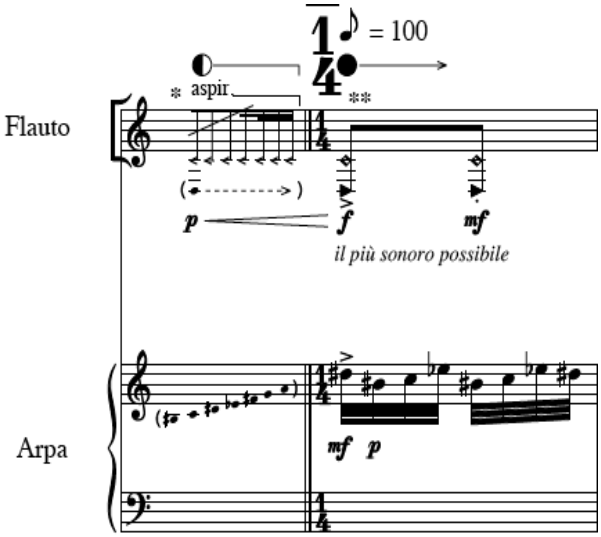

Inicio de la obra "Imaginary Skylines"

Armónicamente, la sección inicia con un campo armónico de 3 notas: do-re (flauta)-mi bemol, mismo que poco a poco se va ampliando durante el transcurso de la primera sección. En esta primera parte, es posible identificar un motivo que desencadena la ampliación del campo armónico. Este motivo aparece en el arpa por primera vez al final del compás 4 y tiene como principal característica, además de estar formado por 3 notas diferentes (fa#, sol, la), que estas aparecen en diferentes registro, creando así, contraste con el movimiento melódico presentado anteriormente, el cual se desarrolla dentro de un mismo registro.

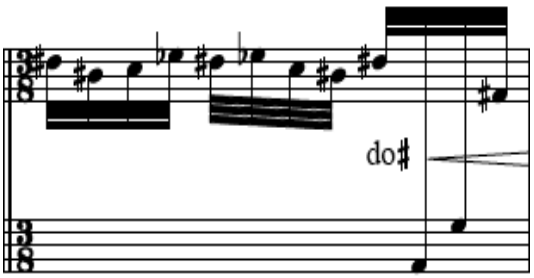

Motivo en el arpa al final del compás 4.

Este motivo, aparecerá en diferentes permutaciones durante la primera sección (A) y desencadenará la adición de notas al campo armónico utilizado en el discurso musical. Así, podemos observar como el campo armónico inicial (do-re-mib) se va ampliando de la siguiente manera:

{(do-re-mib) (fa#-sol-la)} --- {(do-do#-re-mib) (fa#-sol-la)} --- {(do-do#-re-re#-mi) (fa#-sol-la)}.

La sección A (b) esta creada básicamente con los mismos recursos que las sub-secciones anteriores, presentando únicamente un par de nuevas aportaciones:

1. La aparición de un nuevo gesto melódico en la flauta acompañado de la interrupción de la línea melódica del arpa; de alguna manera, podemos observar en este gesto (inicio compás 43) el primer intercambio de carácter entre los perfiles utilizados por los instrumentos.

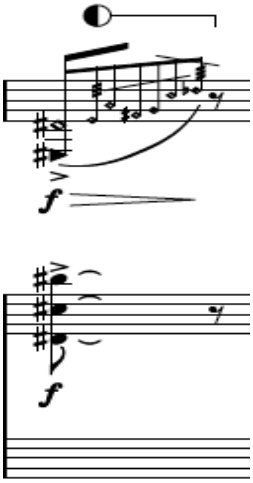

Inicio del compás 43.

2. La otra aportación que podemos encontrar en esta sección es el nuevo incremento en las notas del campo armónico. En el compás 45, la flauta introduce por primera vez la nota fa por medio de un tongue ram, creando así, el campo armónico definitivo que se utilizará hasta el final de la primera sección.

{ (do-do#-re-re#-mi-fa) (fa#-sol-la) }.

La sección B

La sección B, sección central de “Imaginary Skylines”, esta comprendida entre los compases 63-225.

Internamente, presenta una subdivisión ternaria, a-b-a'.

De esta manera, las sub-secciones se encuentran distribuidas de la siguiente manera:

B = a comprendida entre los compases 63-121, b entre los compases 122-167 y a' se desenvuelve entre los compases 168-225.

Durante esta sección central, el diálogo e intercambio del “perfil instrumental” es mucho más intenso que en el resto de la obra, en especial en las sub-secciones a y a' en donde ambos instrumentos dialogan utilizando en su discurso, tanto el gesto “lineal”, como el “punteado”.

La sub-sección B (a).

En esta sección, con la cual inicia la parte central de "Imaginary Skylines", es posible distinguir principalmente un cambio de enfoque en los gestos instrumentales con los cuales hasta ahora el compositor había construido el inicio de la obra.

Podemos observar como el arpa, desde el inicio de esta sub-sección, realiza un cambio de carácter musical con respecto al comienzo de la obra, durante el cual, se desarrolló principalmente en un plano melódico. Durante los 3 primeros compases de esta sub-sección (compases 63-65) podemos escuchar y/o visualizar los gestos musicales con los cuales se elaborará el discurso musical de este instrumento durante esta parte de la pieza: acordes con armónicos, pequeño movimiento melódico, trinos y movimiento melódico más amplio pero ejecutado rápidamente.

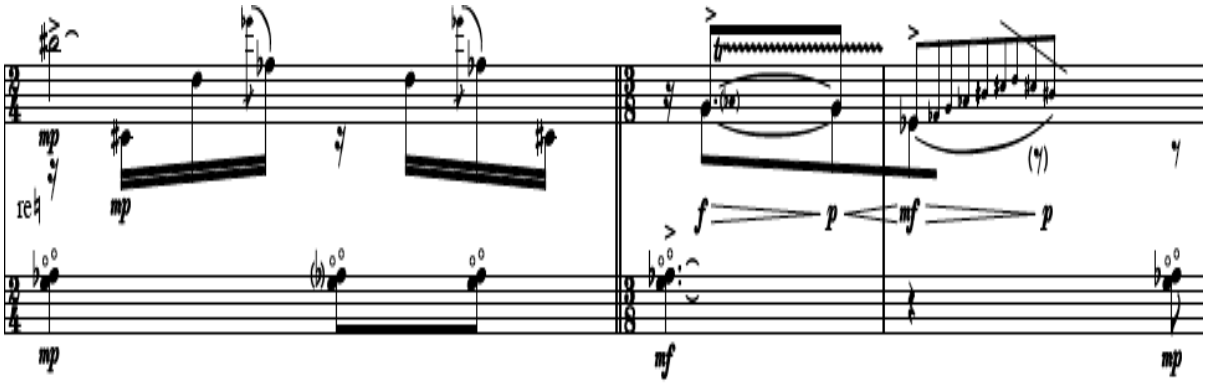

Gestos musicales utilizados por el arpa durante la sub-sección B (a).

La flauta, por su parte, desdoblará su discurso musical durante esta sección con gestos musicales que introdujo durante el inicio de la obra pero que en este punto, tomarán una mayor relevancia y desarrollarán esta sección en su totalidad.

Podemos distinguir 3 tipos de gestos: pizzicato sobre notas de aire, *tongue rams* con finalización de pequeño pasaje melódico en *frullato* y contorno melódico más amplio ejecutado rápidamente.

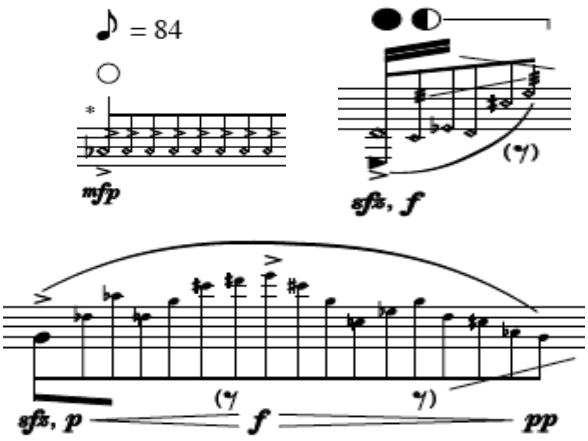

Gestos musicales utilizados por la flauta durante la sub-sección B (a).

Armónicamente, esta sub-sección hace uso del siguiente campo armónico:

(do-do#-re-mib-mi-fa-fa#-sol-lab-la#-si)

La sub-sección B (b).

En esta sub-sección de la obra, podemos apreciar una vez más, un nuevo cambio de carácter en los perfiles musicales que los instrumentos utilizan para la elaboración de su discurso.

Es posible distinguir como la flauta adopta un rol completamente melódico o “lineal” y a su vez, el arpa asume un perfil “punteado”. Sin embargo, a diferencia de la sub-sección precedente, en esta ocasión dichos perfiles instrumentales permanecerán sin presentar intercambio alguno entre los instrumentos durante toda la sub-sección, a excepción de los últimos 7 compases, en donde el arpa realiza una pequeña cadencia en la cual adopta un rol mucho más lineal, mismo que conservará en la sub-sección sucesiva.

Entorno a la gestual instrumental utilizada por el compositor en la elaboración de esta parte, podemos distinguir como el arpa hace uso de prácticamente sólo dos elementos durante toda la sub-sección hasta antes de la cadencia: golpe con la palma de la mano a las cuerdas en el registro grave del instrumento dejando resonar el cluster y acordes en sonoridad ordinaria y/o en sonoridad de armónicos.

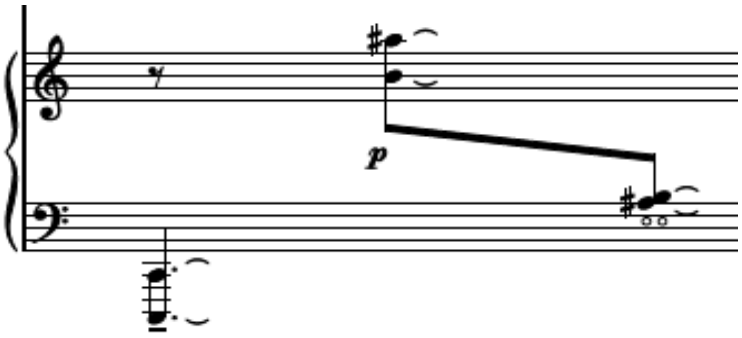

Gestos musicales utilizados por el arpa en la elaboración de la sub-sección B (b).

En la flauta, es posible percibir 3 tipos de gesto instrumental utilizados en esta sub-sección: contorno melódico con ornamentación microtonal o acciaccaturas, trinos de color sobre armónicos y accelerandos - rallentandos sobre la vibración de una nota.

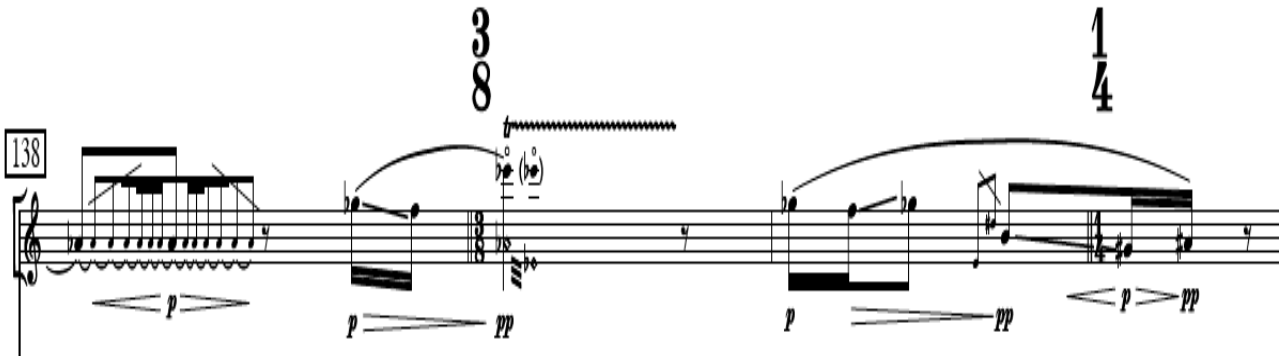

Gestos musicales utilizados por la flauta en la elaboración de la sub-sección B (b).

Armónicamente, esta sub-sección hace uso del siguiente campo armónico:

(do-do#-re#-mi-fa-fa#-sol#-la#-si).

La sub-sección B (a').

La sub-sección B (a') da inicio en el compás 168 como evento sucesivo o resolutorio de una pequeña cadencia del arpa con la cual finaliza la sub-sección anterior.

Esta parte de la obra, se encuentra desenvuelta dentro del siguiente campo armónico:

(do-do#-re#-mi-fa-fa#-sol-lab-la#-si).

Entorno al discurso musical desarrollado en esta sub-sección, es posible apreciar cierta analogía con la primera sub-sección de esta sección central (B a), en la cual, el desarrollo musical fue tejido a través del uso de gestos instrumentales tanto lineales como punteados en ambos instrumentos. Sin embargo, de alguna manera podemos encontrar que en esta ocasión los perfiles instrumentales se encuentran intercambiados, presentando de esta manera, en el arpa, principalmente gestos como la ejecución rápida de contornos melódicos, trinos o trémolos, acordes, y glissandos de pedal o glissandos con la uña.

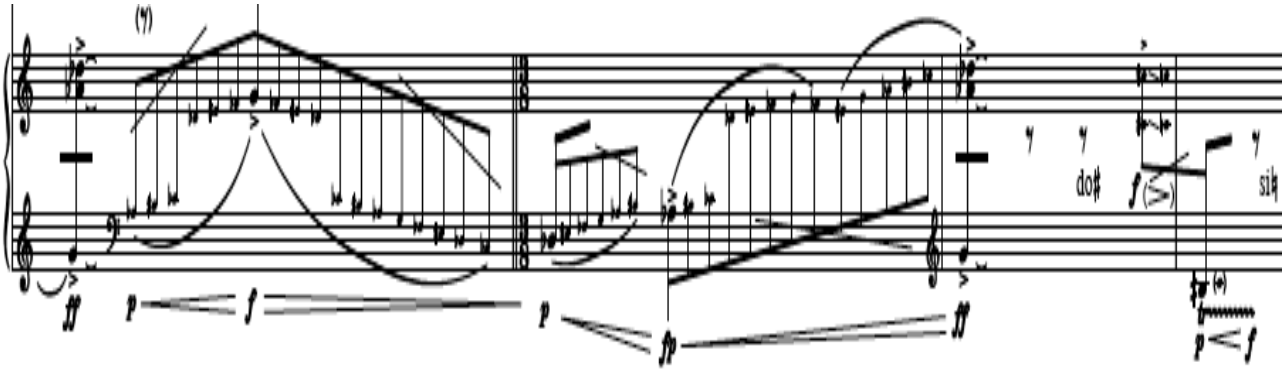

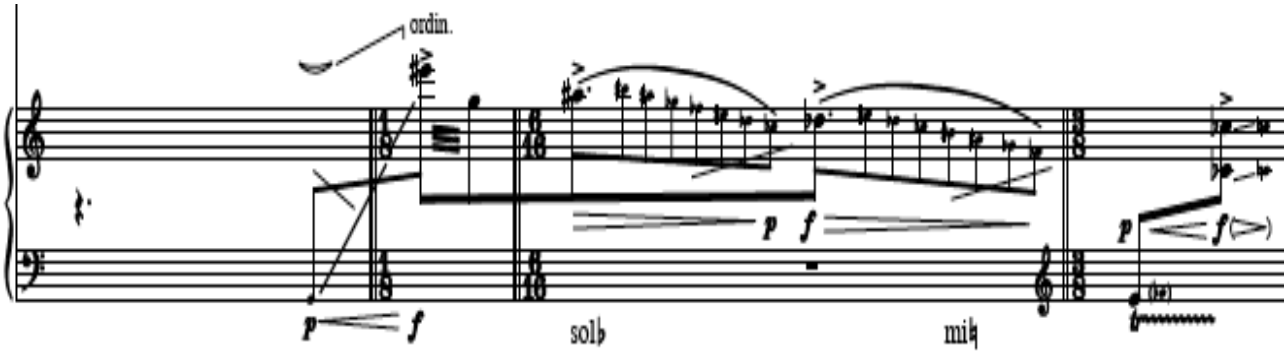

Gestos musicales utilizados por el arpa en la elaboración de la sub-sección B (a').

A su vez, en la flauta, es posible distinguir gestos musicales como: trinos de color, contorno melódico con ornamentaciones, fluctuaciones microtonales y ejecuciones rápidas de contornos melódicos en sonoridad de *frullato*.

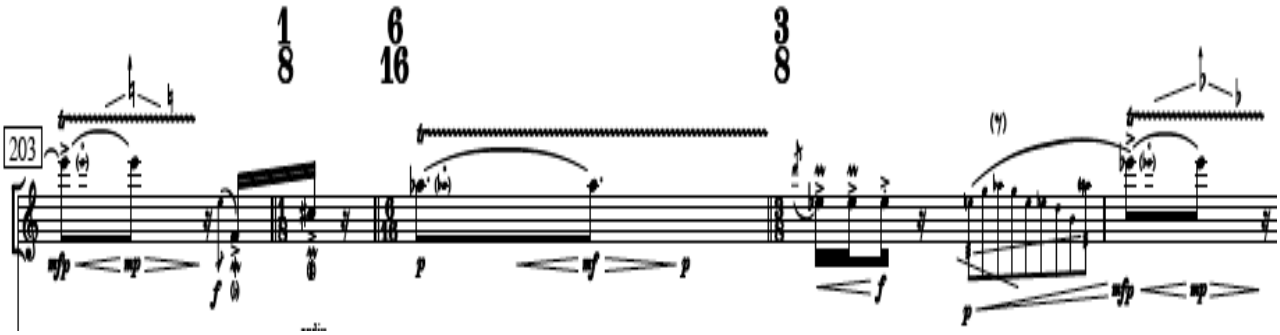

Gestos musicales utilizados por la flauta en la elaboración de la sub-sección B (a').

La sección A'

La sección A´es la última sección de “Imaginary Skylines” y se encuentra comprendida entre los compases 226-267.

Internamente, presenta una subdivisión ternaria del tipo a-b-a´ y dichas subdivisiones se encuentran distribuidas de la siguiente manera: A'(a) se desarrolla entre los compases 226-primera mitad del compás 239, A'(b) se encuentra comprendida entre la segunda mitad del compás 239 al compás 258, y A'(a') se desenvuelve a partir el compás 259 y hasta el final de la obra.

En esta sección, el dialogo musical, como sucedió en el comienzo de la pieza, es presentado con cierta estabilidad en los perfiles musicales adoptados por los instrumentos. En contraparte a la primera sección de “Imaginary Skylines” es ahora la flauta quien desarrolla un perfil totalmente melódico, desplegando el discurso musical con un claro protagonismo o relevancia mayor en comparación con el arpa, la cual se limita a participar al finalizar cada frase que ejecuta la flauta, teniendo de esta manera, un diálogo instrumental que nunca sucede de manera simultánea durante esta sección.

Los gestos instrumentales utilizados en esta sección se limitan en la flauta, al uso de movimiento melódico en staccato en la subdivisiones a y a' de esta sección, y al movimiento melódico en armónicos y en “ligado”, a manera de contraste en la sub-sección b.

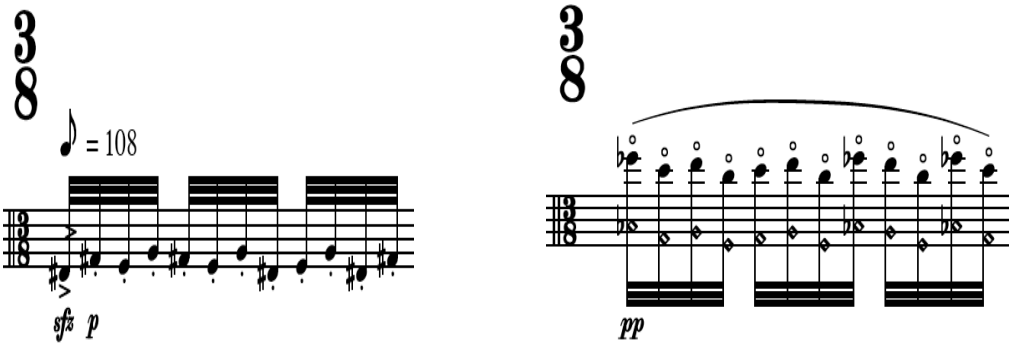

Gestos musicales utilizados en la elaboración de la sección A'.

En el arpa, encontramos que toda la sección se encuentra desarrollada mediante el uso de sólo 3 gestos musicales: glissando “*sons en fusées*” (sonido de cohetes), acordes en el registro agudo y sonidos percutivos.

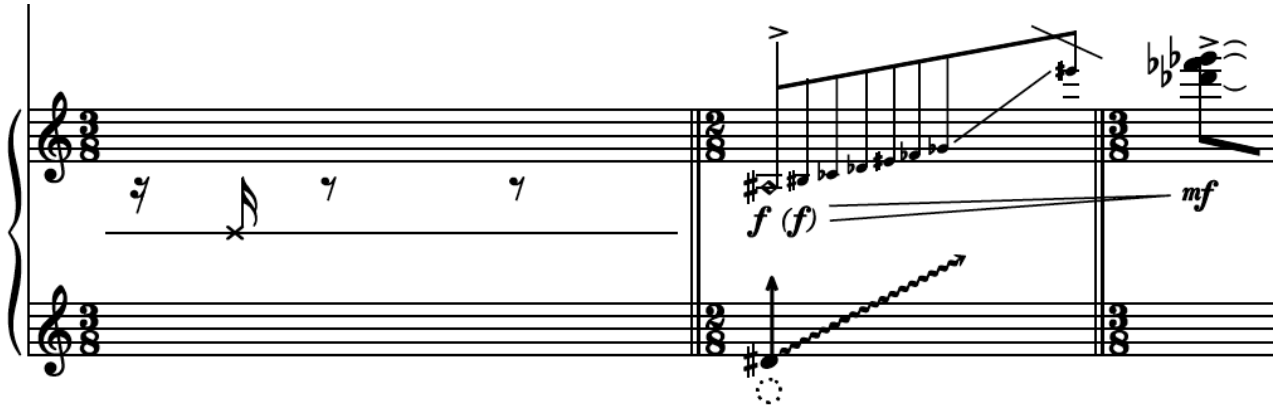

Gestos musicales utilizados en la elaboración de la sección A'.

Armónicamente, esta sección inicia con un campo armónico de 4 notas, (re#-mi-fa#-sol), que poco a poco se va ampliando hasta llegar a hacer uso del siguiente campo armónico:

(do-do#-re-re#-mi-fa-fa#-sol-lab-la-sib).

Una vez completado el campo armónico anterior, poco a poco este se va reduciendo hasta llegar a utilizar de nuevo, en la sub-sección a', solamente las cuatro notas con las cuales inicia la sección (re#-mi-fa#-sol) y continuar la disminución de la densidad del campo armónico utilizado en las 3 frases que conforman la última sub-sección de la obra hasta finalizar únicamente con el uso de las notas do# y mi en la flauta y un glissando de “sonido de cohetes” en el arpa.

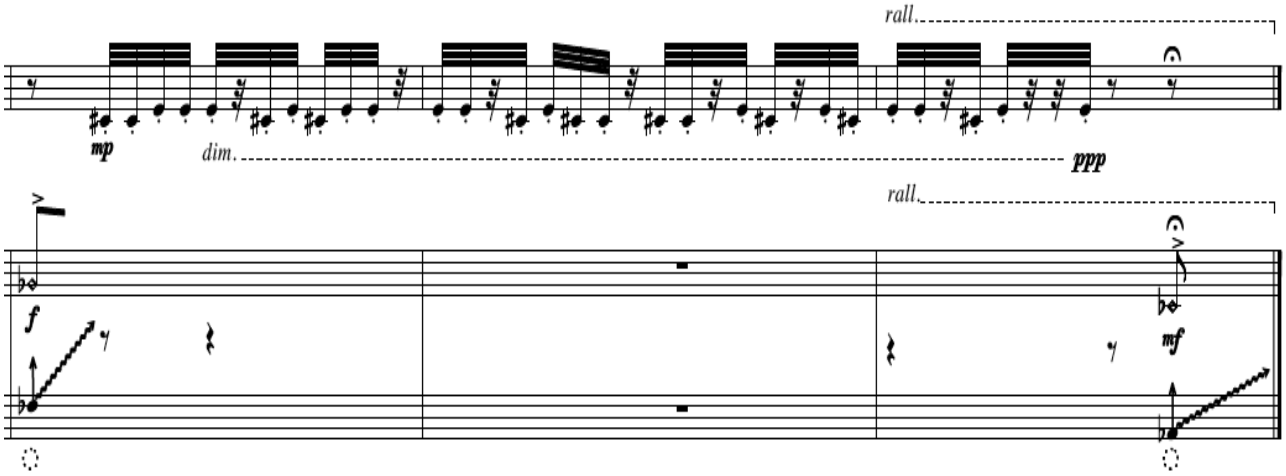

Últimos 3 compases de la obra "Imaginary Skylines".